FÔRMA – PLANO 2–2
ESCALA 1:25

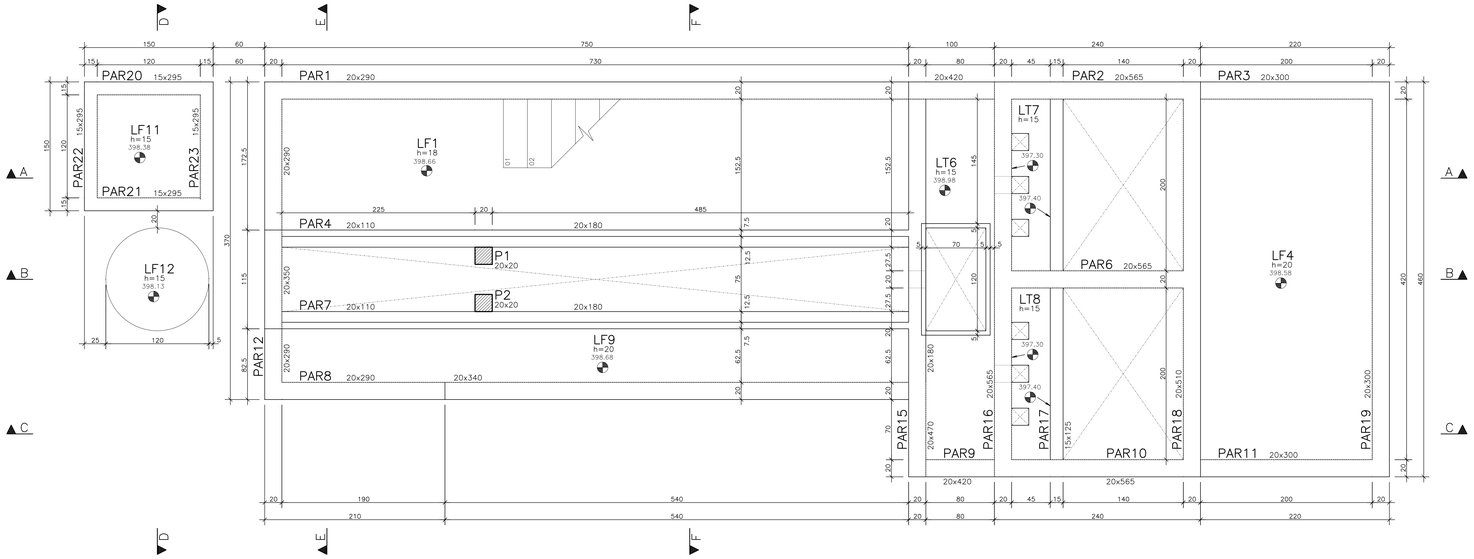

NOTAS GERAIS:

- PROJETO ESTRUTURAL ELABORADO DE ACORDO COM A NBR 6118;
- A ESTRUTURA DEVERÁ SER CONSTRUÍDA DE ACORDO COM A NBR 14931;
- O CONCRETO EMPREGADO NA EXECUÇÃO DAS ESTRUTURAS DE CUMPRIR OS REQUISITOS ESTABELECIDOS NA NBR 12655;
- COTAS E DIMENSÕES EM CENTÍMETROS;
- NÃO RETIRAR COTAS EM ESCALA;
- CONTROLE RIGOROSO DAS MEDIDAS EM OBRA;
- CONFIRMAR OS COMPRIMENTOS DOS FERROS "IN LOCO";
- TORNA–SE INDISPENSÁVEL INSPEÇÃO PARA IDENTIFICAR SITUAÇÕES PARTICULARES NO TERRENO, TAIS COMO: POÇOS D'ÁGUA ATERRADOS, ZONAS DE ATERRO COM ENTULHO OU MESMO LIXO; FORMIGUEIROS; OU ATÉ MESMO MÁ QUALIDADE DO SOLO DE OCORRÊNCIA LOCALIZADA;
- CLASSE DE AGRESSIVIDADE AMBIENTAL: II
  Fck ≥ 30 MPa
  MÓDULO DE DEFORMAÇÃO TANGENTE INICIAL MÍNIMO: 30672.5 MPa
  CONSUMO MÍNIMO DE CIMENTO: 350KG/CM3
  FATOR ÁGUA–CIMENTO MÁXIMO: 0,55
  CONTROLE DE EXECUÇÃO DA OBRA: RIGOROSO
  COBRIMENTO = 4,50 cm (LAJES);
  4,50 cm (VIGAS/PAREDES);
- A DESFORMA FINAL DOS ELEMENTOS ESTRUTURAIS NÃO DEVERÁ ACONTECER ANTES DE SER ATINGIDO O MÓDULO DE ELASTICIDADE DO CONCRETO, CALCULADO EM FUNÇÃO DO Fck DE PROJETO E AFERIDO ATRAVÉS DE ENSAIOS EM LABORATÓRIOS ESPECIALIZADOS (VER NBR 14931 E NBR 15696);
- DOBRAR FERRAGEM SEGUNDO OS RAIOS DE CURVATURA EXIGIDOS PELA NBR 6118;
- UTILIZAR DISPOSITIVOS DISTANCIADORES E ESPAÇADORES ("COCADAS","TATOS", ETC.) QUE GARANTAM OS COBRIMENTOS E POSICIONAMENTOS DAS ARMADURAS;
- AS ARMADURAS DEVERÃO ESTAR LIMPAS E ISENTAS DE QUAISQUER SUBSTÂNCIAS QUE PREJUDIQUEM SUA ADERÊNCIA AO CONCRETO, INCLUSIVE ESCAMAS DE OXIDAÇÃO;
- LIMPAR AS FÔRMAS E VEDAR TODAS AS JUNTAS ANTES DO LANÇAMENTO DO CONCRETO EM HIPÓTESE ALGUMA A CONCRETAGEM PODERÁ OCORRER SOBRE RASPA, PÓ, PEDAÇOS MADEIRA OU QUALQUER OUTRO CORPO ESTRANHO À ESTRUTURA;
- O RESUMO DE ARMADURA ACIMA NÃO INCLUI PERDAS;
- MODIFICAÇÕES NESTE PROJETO E SUA UTILIZAÇÃO EM OUTRA OBRA SUJEITARÃO OS RESPONSÁVEIS ÀS PENAS DA LEGISLAÇÃO VIGENTE.

LEGENDA PILARES
- MORRE
- CONTINUA
- NASCE

FÔRMA – PLANO 3–3
ESCALA 1:25

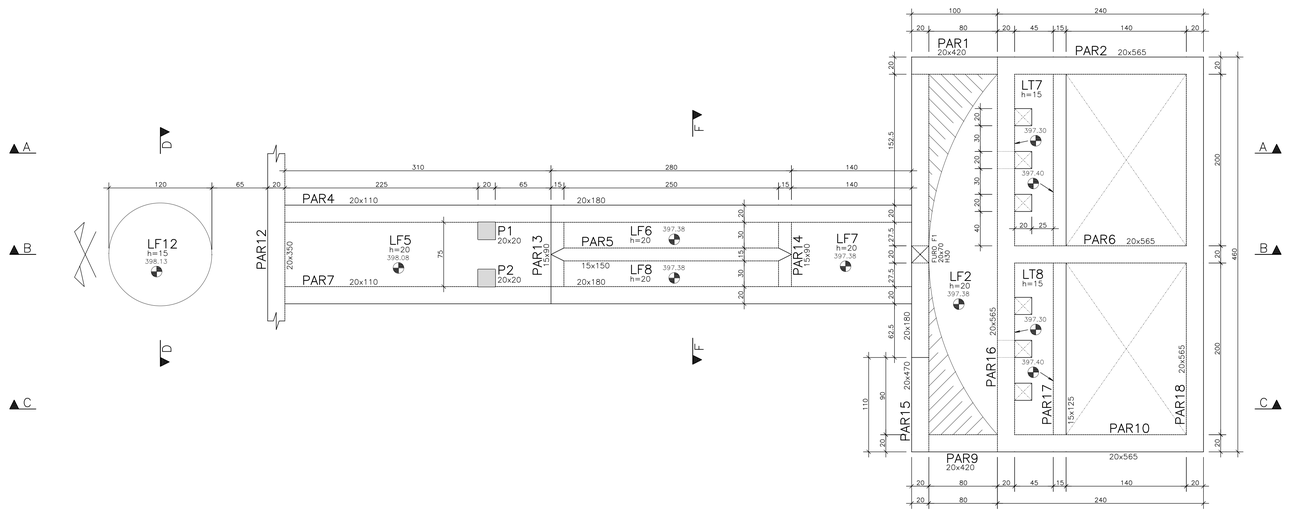

FÔRMA – PLANO 4–4
ESCALA 1:25

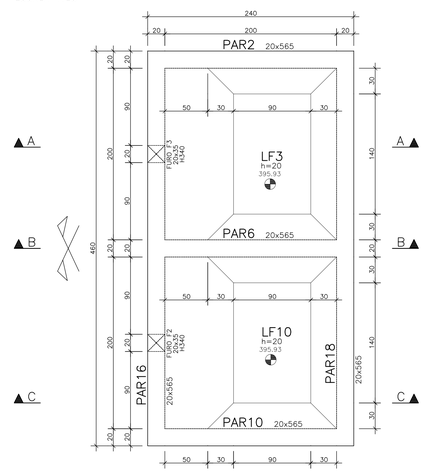

DETALHES – CAIXA DE AREIA / LEITO DE SECAGEM / TANQUE DE SOLUÇÃO DE CAL
ESCALA 1:25

COTAGEM – CAIXAS DE AREIA (CONCRETO SIMPLES)
ESCALA 1:25

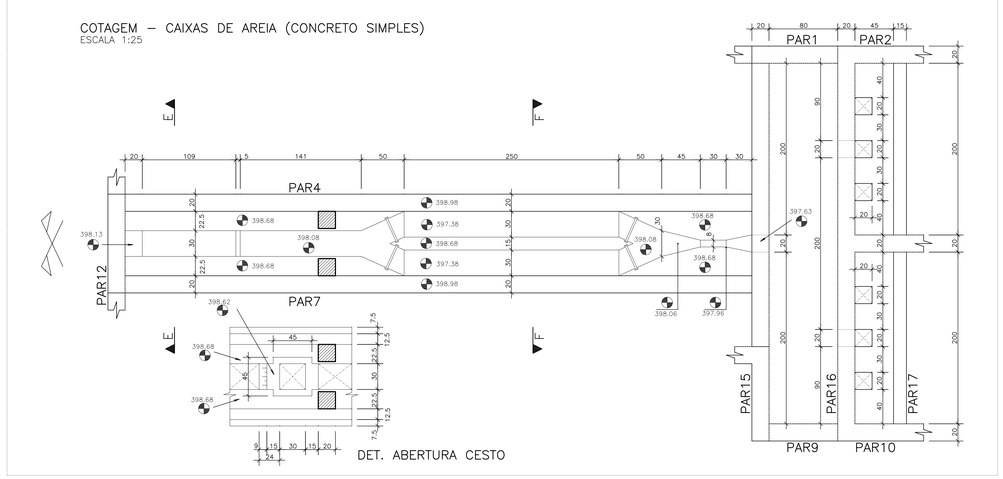

COTAGEM – LEITOS DE SECAGEM / TANQUE DE SOLUÇÃO DE CAL
ESCALA 1:25

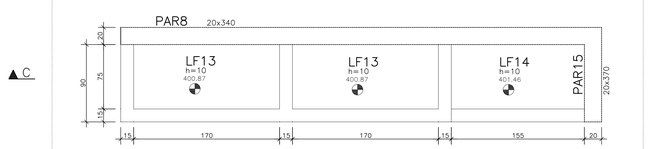

Nº	REVISÃO	DESENHO	DATA
01	MONTAGEM INICIAL	SCS	30/06/2017
02	-	-	-
03	-	-	-
04	-	-	-
05	-	-	-

PAGO

APROVO

Cagece
RUA DR. LAURO VIEIRA CHAVES, N.º 1030
BAIRRO VILA UNIÃO | FORTALEZA/CE
FONE: (85) 3101-1789
CNPJ: 07040738000167

PROPRIETÁRIO

PROJETISTA

PROJETISTA

CONSTRUÇÃO

CREA

OBRA:
ESTAÇÃO ELEVATÓRIA DE ESGOTO - SB5.2 - 2ª e 3ª ETAPAS

ENDEREÇO: SEDE DO MUNICÍPIO

MUNICÍPIO / ESTADO: TAUÁ - CE

CONTRATANTE: COMPANHIA DE ÁGUA E ESGOTO DO CEARÁ

PROJETO: ESTRUTURAL - EXECUTIVO

RESPONSABILIDADE TÉCNICA
AUTOR: SÉRGIO COSTA DE SOUZA
CREA: CE 42668 D RNP: 060624371-2
AUTOR: -
CREA: - RNP: -

CONTEÚDO DA PRANCHA	ESCALA
FÔRMA - PLANOS 2-2, 3-3, 4-4	1/25
DETALHES	1/25
NOTAS GERAIS	-
-	-
-	-

ETAPA: -

DATA: 30/06/2017

REVISÃO: 01

DESENHO: SCS

NOME DO ARQUIVO (CAD): 01_06_PEC_EEE05_2_SES_TAUÁ_R01_30_06_17.dwg

WT4 ENGENHARIA

WT4 ENGENHARIA LTDA
Projetos e Serviços de Engenharia

Tel.: (85) 9665-9378 / 8878-3250
E-mail: torquatobt2012@gmail.com

RESERVA DE PROPRIEDADE INTELECTUAL:
A WT4 ENGENHARIA LTDA, PESSOA JURÍDICA, INSCRITA SOB O CNPJ 07.[illegible] 1/0001-[illegible], TEM O DIREITO AUTORAL DE ACORDO COM A LEI FEDERAL 9.610/98 - ART. 18 A 25 DO DIREITO PATRIMONIAL DE AUTOR. NENHUM DESTE PROJETO OU DE QUALQUER UM DE SEUS ELEMENTOS, SEM A AUTORIZAÇÃO DOS AUTORES, SERÁ CONSIDERADO COMO APROVAÇÃO LEGAL E SERÃO APLICADAS AS LEIS QUE DEFENDEM OTOS DIREITOS E TODOS OS EFEITOS.

PRANCHA 01/06