# FÔRMA – PLANO 2–2
ESCALA 1:25

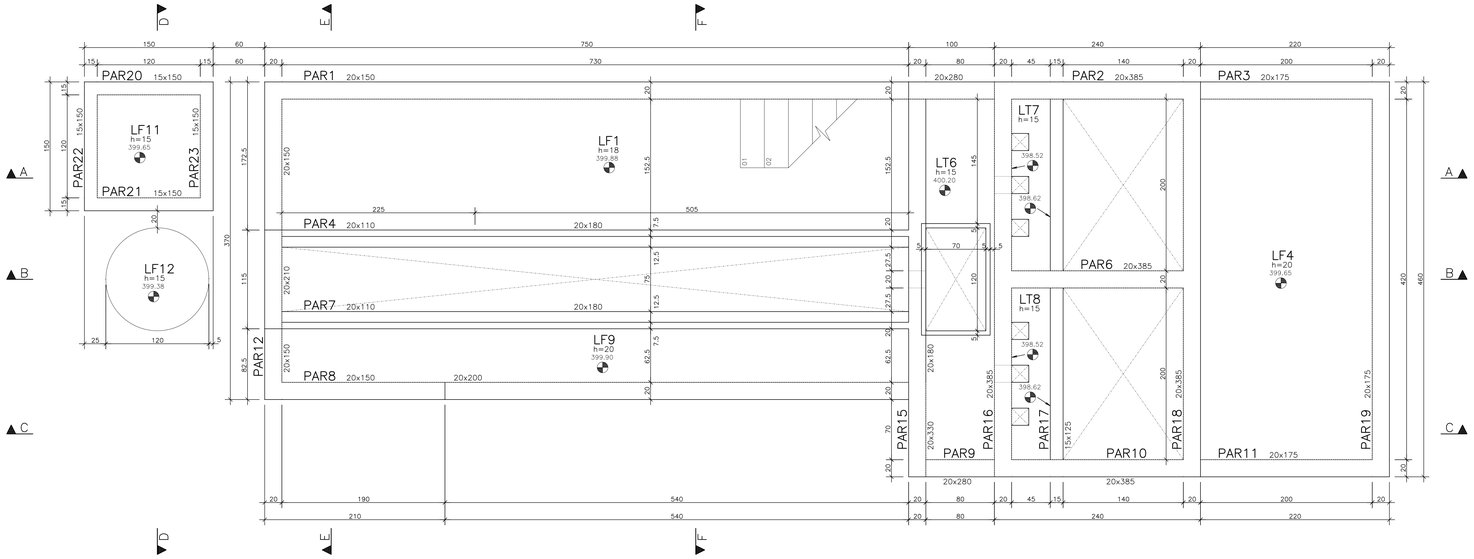


## NOTAS GERAIS:

- PROJETO ESTRUTURAL ELABORADO DE ACORDO COM A NBR 6118;
- A ESTRUTURA DEVERÁ SER CONSTRUÍDA DE ACORDO COM A NBR 14931;
- O CONCRETO EMPREGADO NA EXECUÇÃO DAS ESTRUTURAS DE CUMPRIR OS REQUISITOS ESTABELECIDOS NA NBR 12655;
- COTAS E DIMENSÕES EM CENTIMETROS;
- NÃO RETIRAR COTAS EM ESCALA;
- CONTROLE RIGOROSO DAS MEDIDAS EM OBRA;
- CONFIRMAR OS COMPRIMENTOS DOS FERROS "IN LOCO";
- TORNA–SE INDISPENSÁVEL INSPEÇÃO PARA IDENTIFICAR SITUAÇÕES PARTICULARES NO TERRENO, TAIS COMO: POÇOS D'AGUA ATERRADOS; ZONAS DE ATERRO COM ENTULHO DO MESMO LIXO; FORMIGUEIROS; OU ATÉ MESMO MÁ QUALIDADE DO SOLO DE OCORRÊNCIA LOCALIZADA;
- CLASSE DE AGRESSIVIDADE AMBIENTAL: II
  Fck ≥ 30 MPa
  MÓDULO DE DEFORMAÇÃO TANGENTE INICIAL MÍNIMO: 30672,5 MPa
  CONSUMO MÍNIMO DE CIMENTO: 350KG/CM3
  FATOR ÁGUA–CIMENTO MÁXIMO: 0,55
  CONTROLE DE EXECUÇÃO DA OBRA: RIGOROSO
  COBRIMENTO = 4,50 cm (LAJES);
  4,50 cm (VIGAS/PAREDES);
- A DESFORMA FINAL DOS ELEMENTOS ESTRUTURAIS NÃO DEVERÁ ACONTECER ANTES DE SER ATINGIDO O MÓDULO DE ELASTICIDADE DO CONCRETO, CALCULADO EM FUNÇÃO DO Fck DE PROJETO E AFERIDO ATRAVÉS DE ENSAIOS EM LABORATÓRIOS ESPECIALIZADOS (VER NBR 14931 E NBR 15696);
- DOBRAR FERRAGEM SEGUNDO OS RAIOS DE CURVATURA EXIGIDOS PELA NBR 6118;
- UTILIZAR DISPOSITIVOS DISTANCIADORES E ESPAÇADORES ("COCADAS","GATOS", ETC.) QUE GARANTAM OS COBRIMENTOS E POSICIONAMENTOS DAS ARMADURAS;
- AS ARMADURAS DEVERÃO ESTAR LIMPAS E ISENTAS DE QUAISQUER SUBSTÂNCIAS QUE PREJUDIQUEM SUA ADERÊNCIA AO CONCRETO, INCLUSIVE ESCAMAS DE OXIDAÇÃO;
- LIMPAR AS FÔRMAS E VEDAR TODAS AS JUNTAS ANTES DO LANÇAMENTO DO CONCRETO EM HIPÓTESE ALGUMA A CONCRETAGEM PODERÁ OCORRER SOBRE RASPA, PÓ, PEDAÇOS MADEIRA OU QUALQUER OUTRO CORPO ESTRANHO À ESTRUTURA;
- O RESUMO DE ARMADURA ACIMA NÃO INCLUI PERDAS;
- MODIFICAÇÕES NESTE PROJETO E SUA UTILIZAÇÃO EM OUTRA OBRA SUJEITARÃO OS RESPONSÁVEIS AS PENAS DA LEGISLAÇÃO VIGENTE.

# FÔRMA – PLANO 3–3
ESCALA 1:25

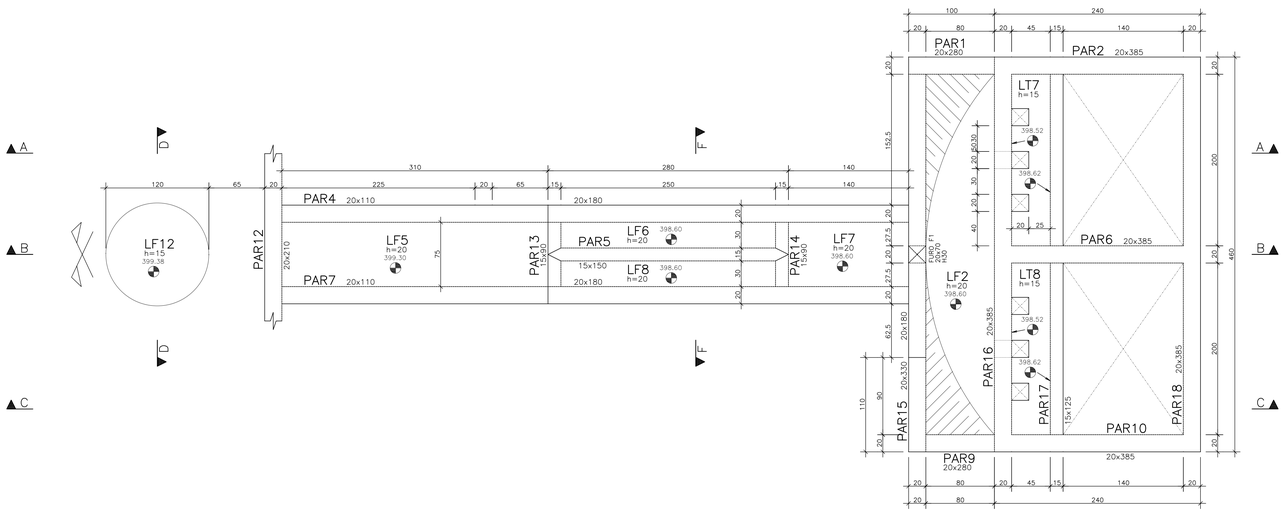


# FÔRMA – PLANO 4–4
ESCALA 1:25

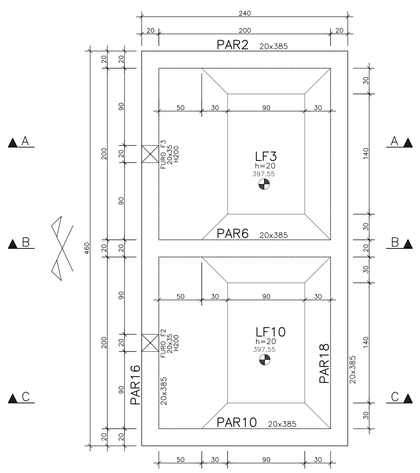


# DETALHES – CAIXA DE AREIA / LEITO DE SECAGEM / TANQUE DE SOLUÇÃO DE CAL
ESCALA 1:25

## COTAGEM – CAIXAS DE AREIA (CONCRETO SIMPLES)
ESCALA 1:25

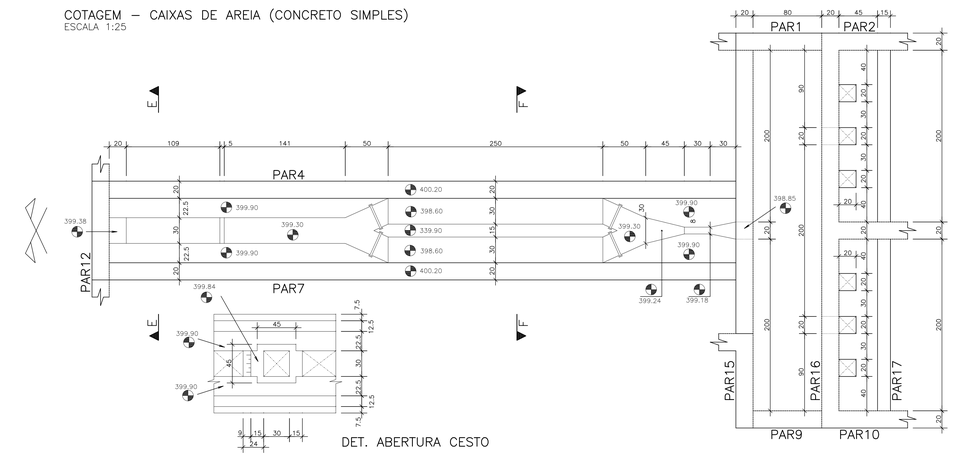


## COTAGEM – LEITOS DE SECAGEM / TANQUE DE SOLUÇÃO DE CAL
ESCALA 1:25

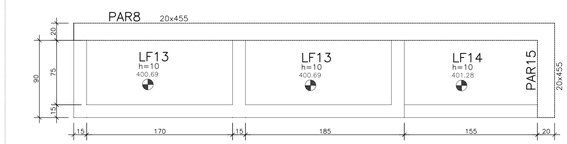


| Nº | REVISÃO | DESENHO | DATA |
|---|---|---|---|
| 01 | MONTAGEM INICIAL | SCS | 30/06/2017 |
| 02 | - | - | - |
| 03 | - | - | - |
| 04 | - | - | - |
| 05 | - | - | - |

PAGO

APROVO

CREA

Cagece
RUA DR. LAURO VIEIRA CHAVES, N.º 1030
BAIRRO VILA UNIÃO | FORTALEZA/CE
FONE: (85) 3101-1785
CNPJ: 07040708000157

PROPRIETÁRIO

PROJETISTA

PROJETISTA

CONSTRUÇÃO

OBRA:

# ESTAÇÃO ELEVATÓRIA DE ESGOTO - SB4 - 2ª e 3ª ETAPAS

ENDEREÇO: *SEDE DO MUNICÍPIO*

MUNICÍPIO / ESTADO: *TAUÁ - CE*

CONTRATANTE: *COMPANHIA DE ÁGUA E ESGOTO DO CEARÁ*

PROJETO: *ESTRUTURAL - EXECUTIVO*

RESPONSABILIDADE TÉCNICA

AUTOR: *SÉRGIO COSTA DE SOUZA*

CREA: *CE 42668 D* RNP: *060624371-2*

AUTOR: -

CREA: - RNP: -

| CONTEÚDO DA PRANCHA | ESCALA |
|---|---|
| FÔRMA - PLANOS 2-2, 3-3, 4-4 | 1/25 |
| DETALHES | 1/25 |
| NOTAS GERAIS | - |
| - | - |
| - | - |

ETAPA: -

DATA: *30/06/2017*

REVISÃO: *01*

DESENHO: *SCS*

NOME DO ARQUIVO (CAD): *01_06_PEC_EEE04_1_SES_TAUÁ_R01_30_06_17.dwg*


WT4 ENGENHARIA

*WT4 ENGENHARIA LTDA*
*Projetos e Serviços de Engenharia*

*Tel.: (85) 9665-9378 / 8878-3250*
*E-mail: torquatobt2012@gmail.com*



RESERVA DE PROPRIEDADE INTELECTUAL:
A ORDEM DE SERVIÇO, OS ESTUDOS, PLANTAS, RELATÓRIOS E DOCUMENTOS DE ARQUITETURA E ENGENHARIA, ELABORADOS PELOS AUTORES, SÃO PROPRIEDADE INTELECTUAL DE SEUS AUTORES, SEGUNDO A LEGISLAÇÃO VIGENTE. NENHUM DO PROJETO OU DE QUALQUER UM DE SEUS ELEMENTOS, SERÁ A AUTORIZAÇÃO DOS AUTORES, SERÁ CONSIDERADO COMO APROPRIAÇÃO ILÍCITA E SERÃO APLICADAS AS LEIS QUE DEFENDEM DITOS DIREITOS A TODOS OS EFEITOS.


PRANCHA 01/06